VISION PROFIL-HALBZYLINDER

Profil-Halbzylinder für Vision Schwenkhebel. Der Profil-Halbzylinder ist gemäß DIN EN 1303 und DIN 18252 zertifiziert. Er ist in Längen von 40 und 45 mm erhältlich, aus Messing gefertigt, besitzt eine 360°-Zunge und ist in 8 Stufen mit 45° umstellbar (8-stufige Einstellbarkeit).

Lieferung erfolgt mit drei Schlüsseln.

ÄHNLICHE PRODUKTE
Ähnliche Produkte: 1-210
Use the Index Code at industrilas.com

TESTS & STANDARDS
For full system description of cylinder and key technology, se Technical specifiction below the product table.

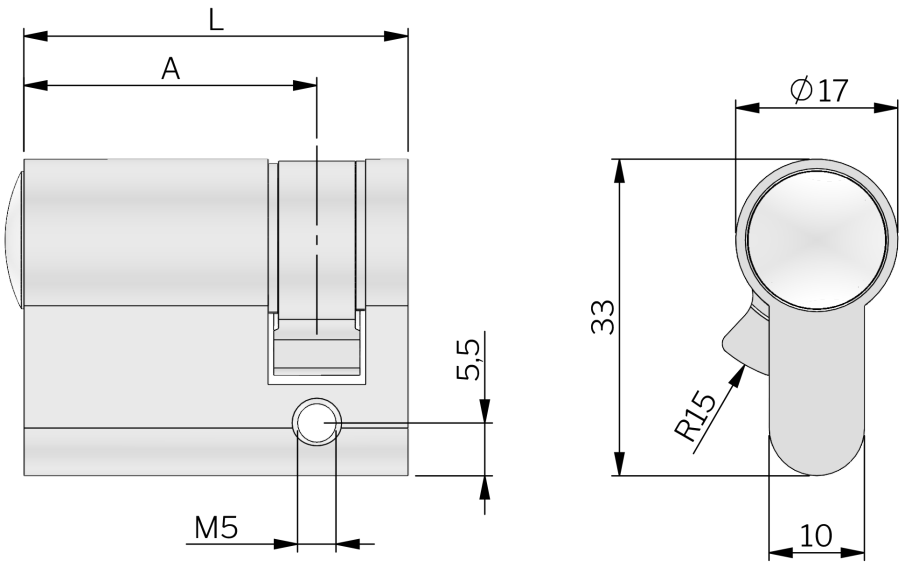

Industrilås
When access counts

Bestell-Nr.	Description	Cylinder	Länge
511058-1002	Profile cylinder, keyed alike	Gleichschließend IL4711	40 mm
511058-1002-01	Spare key, keyed alike	Gleichschließend IL4711	-
511058-1004	Profile cylinder, keyed alike	Gleichschließend IL4712	40 mm
511058-1005	Profile cylinder, keyed alike	Gleichschließend IL4713	40 mm
511058-1006	Profile cylinder, keyed alike	Gleichschließend IL4714	40 mm
511058-1007	Profile cylinder, keyed alike	Gleichschließend IL4715	40 mm
511058-1008	Profile cylinder, keyed alike	Gleichschließend IL4716	40 mm
511058-1009	Profile cylinder, keyed alike	Gleichschließend IL4717	40 mm
511058-1010	Profile cylinder, keyed alike	Gleichschließend IL4718	40 mm
511058-1011	Profile cylinder, keyed alike	Gleichschließend IL4719	40 mm
511058-1012	Profile cylinder, keyed alike	Gleichschließend IL4720	40 mm
511058-1020	Profile cylinder, keyed alike	Gleichschließend IL4710	40 mm
511059-1002	Profile cylinder, keyed to differ	Verschiedenschließend	40 mm
511158-1000	Profile cylinder, keyed alike	Gleichschließend IL4711	45 mm
511159-1000	Profile cylinder, keyed to differ	Verschiedenschließend	45 mm

Technical specifications

Systembeschreibung Zylinder / Schlüsseltechnik -Schließseite mit 5 gefederten, massiven Zuhaltungen, axial angeordnet

- Bestehend aus 10 sektional abgestuften Kern- und Gehäusestiften
- Massive Stiftzuhaltungen mit einem Mindestdurchmesser von 3 mm, Material Hartbronze/Stahl, gehärtet und chemisch vernickelt
- Kern und Gehäusestifte, Stahl gehärtet und chemisch vernickelt
- Einteiliges Zylindergehäuse massiv Messing, Oberfläche mehrstufig galvanisch behandelt, hoher Korrosionsschutz
- Zylinderkern massiv Messing, einteilig, mit einem Mindestdurchmesser von 13 mm
- Gewölbter Kernkopf mit horizontaler Nut als Schlüsselkanal zur kraftschlüssigen Übertragung der Drehmomente beim Öffnen und Schließen
- Lieferung mit 3 Wendeschlüsseln aus Neusilber am Ring, korrosions- und verschleißfrei
- Horizontale Schlüsselführung
- Schließdaumen alle 45° umstellbar
- Ersatz und Erweiterungsservice von min. 25 Jahren

Weitere Systeme auf Anfrage lieferbar

- Schließanlagen Typ Z / ZHS / HS / GHS mit Sicherungskarte
- Codierte Einzelschließung mit Sicherungskarte
- Schließsysteme nach VdS 2156 Klasse A, B, B+ möglich
- Systeme mit technischem Kopierschutz, beweglichen Elementen im Schlüssel, optional mit erhöhtem Bohr- und/oder Schlag- und Ziehschutz
- Profil-Doppelzylinder mit und ohne Knauf, Hebelzylinder, Vorhangschlösser, Mechatronische oder Elektromechanische Schließsysteme